Gruppe **A**

Schriftliche Reifeprüfung aus Darstellender Geometrie
Haupttermin 1997/98

1) GRUND- und AUFRISS :

Die Strecke EF ist eine Achse eines regelmäßigen Oktaeders. A ist ein Eckpunkt dieses Oktaeders. Konstruiere das Oktaeder in Grund- und Aufriß :
E (9 / 4 / 8) , F (3 / -4 / 3) , A (x / y / 3)

2) NORMALE AXONOMETRIE :

Zeichne folgendes Weinglas in normaler Axonometrie mit
$\angle x^n z^n = 120°$ und $\angle y^n z^n = 105°$

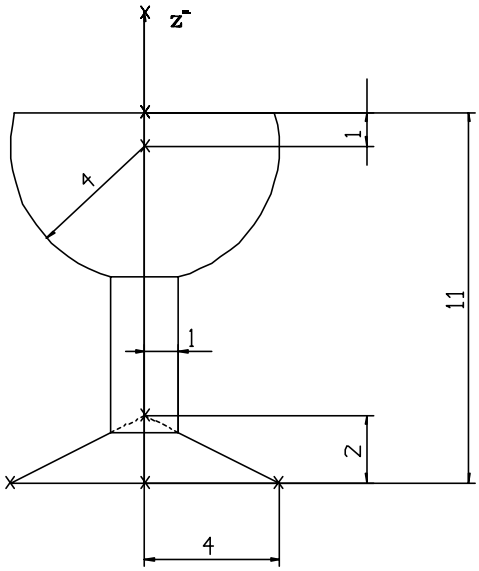

3) PERSPEKTIVE :

Stelle folgendes Haus in Zentralprojektion mit d = 12 cm und a = 2,5 cm dar .

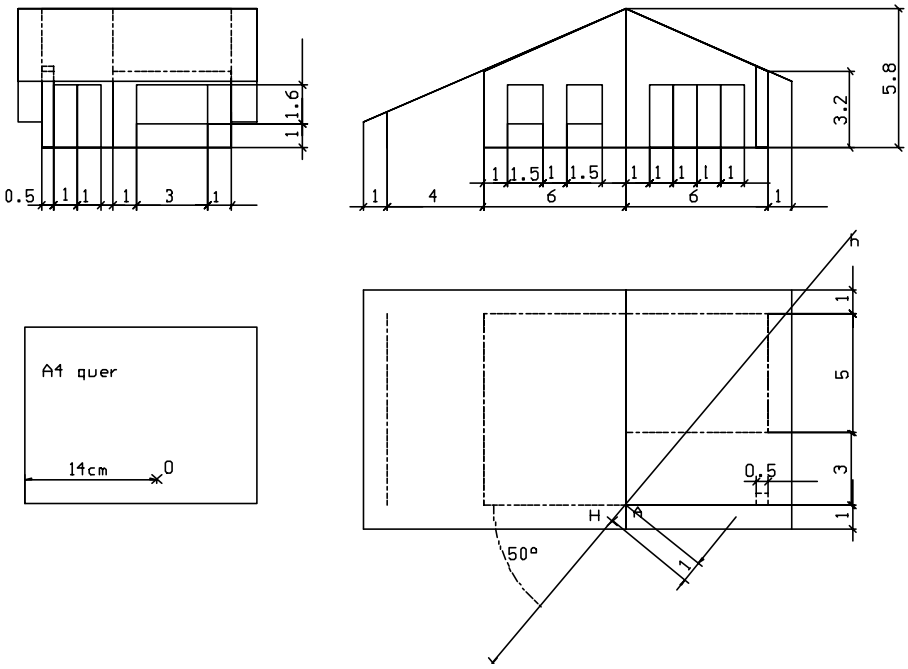

Gutes Gelingen!